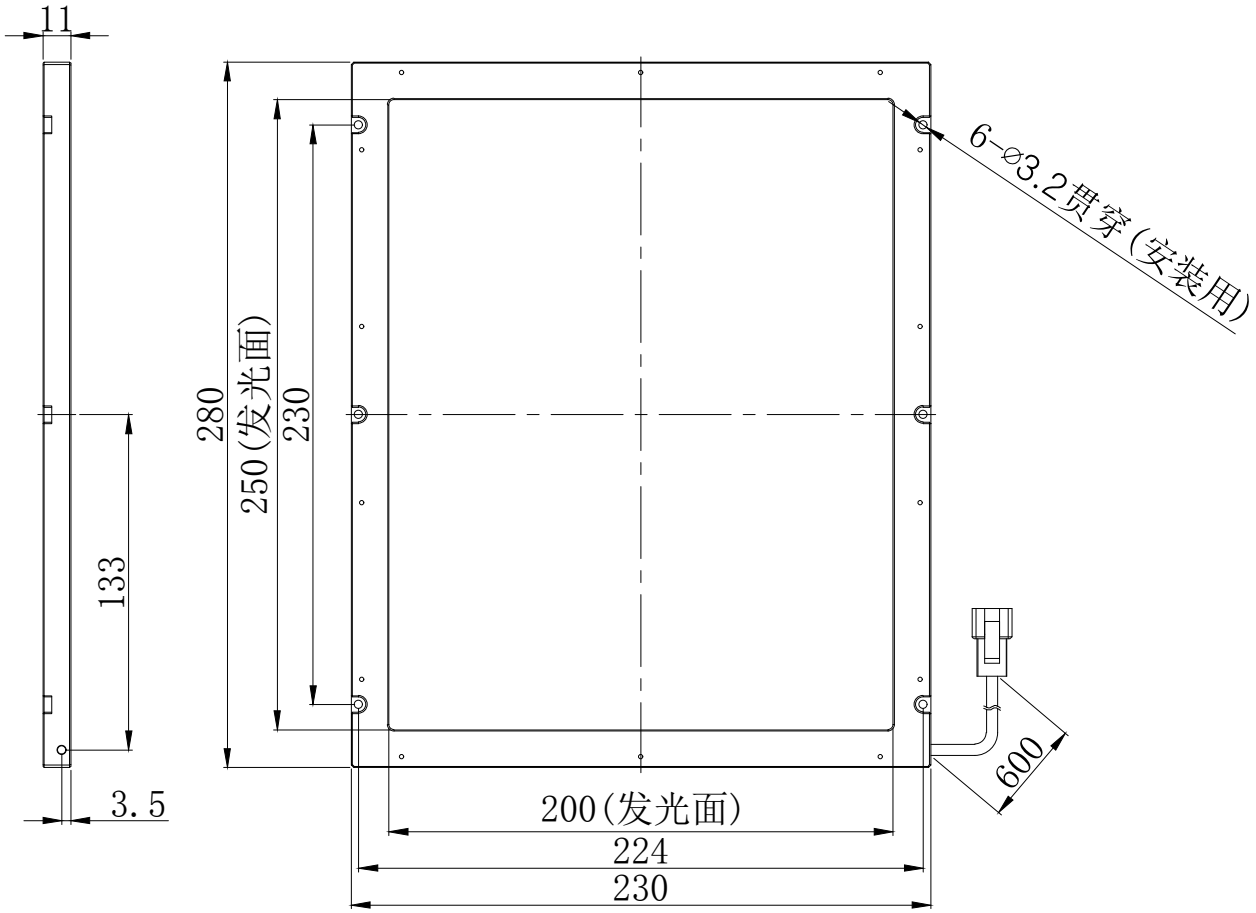

辰科SINCO			产品安装尺寸图				
			名称	侧面背光源	版本	比例	单位
日期	2017-03-16		型号	BF-250X200-A1.0	A.0	1:3	mm