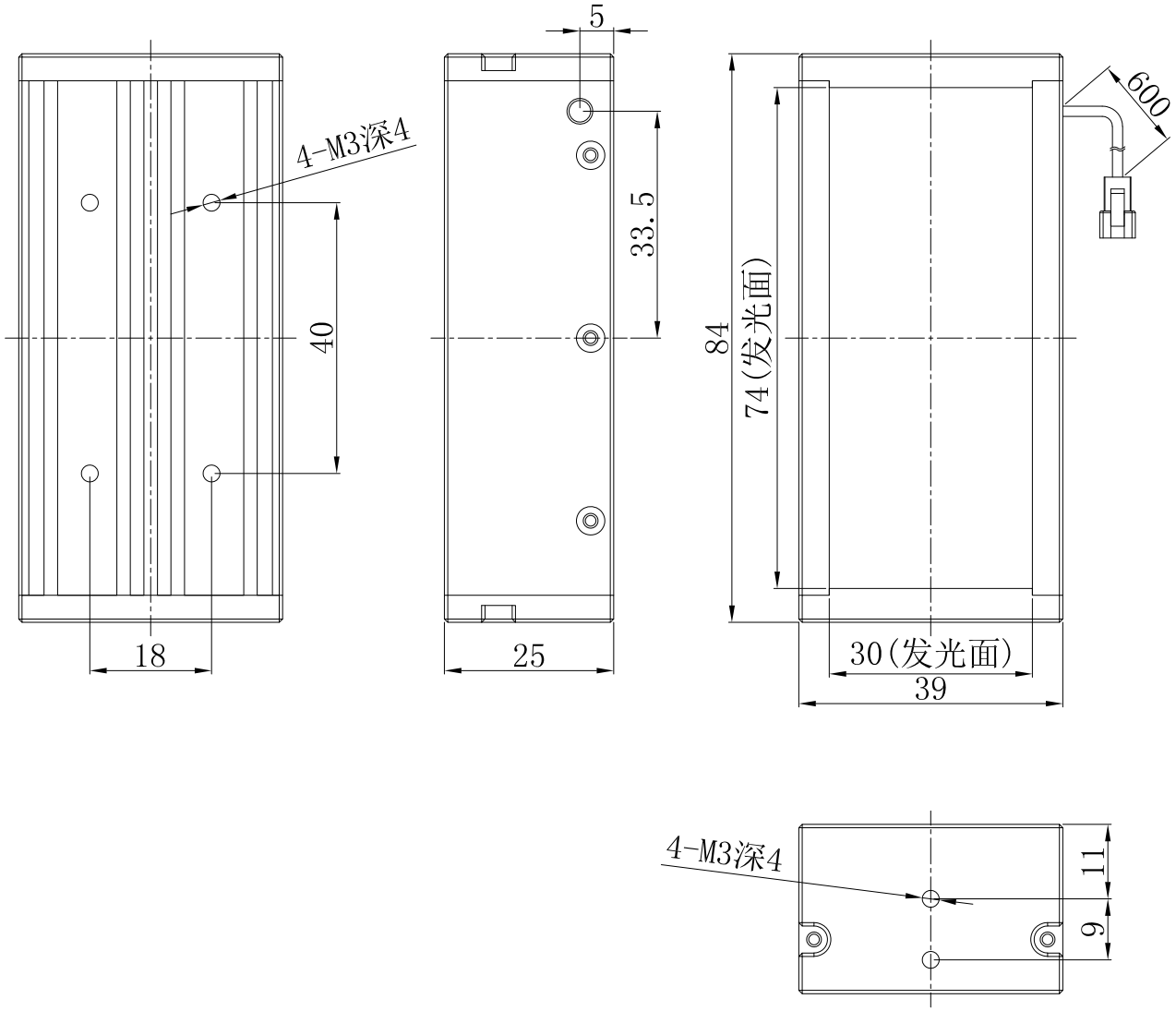


| | | | | | | |
|---|---|---|---|---|---|---|
| 辰科 SINCO | | | 产品安装尺寸图 | | | |
| | | | 名称 | 条形光源 | 版本 | 比例 | 单位 |
| 日期 | 2018-04-16 | | 型号 | S-74X30-A1.0 | A.0 | 1:1 | mm |