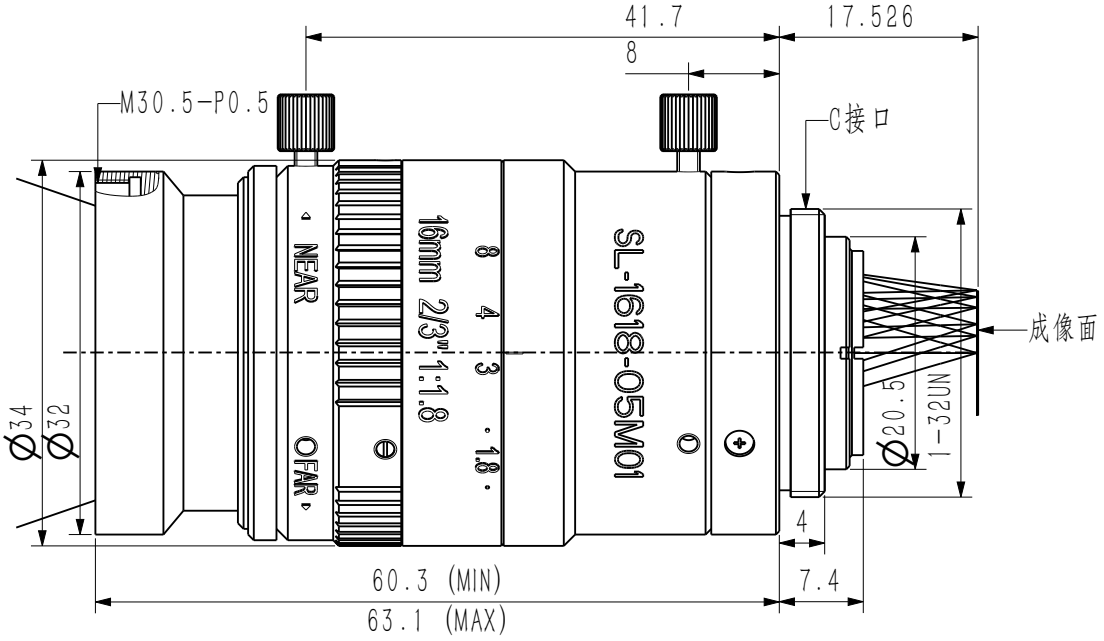

SL-1618-05M01						工作距离 (mm)	倍率	视场（at 2/3″）	
								水平(mm)	垂直(mm)
焦　距		16mm	TV 畸变		<0.06%	100	0.131x	64.4	53.9
兼容分辨率		5MP/6MP/8MP	调节方式		手动	150	0.093x	90.7	75.8
靶面尺寸(Max)		2/3″	滤镜螺纹		M30.5X0.5	200	0.072x	116.9	97.8
光圈范围		F1.8-F8.0	工作温度		-10℃～+50℃	250	0.059x	143.2	119.8
工作距离		0.1m-∞	储藏温度		-20℃～+60℃	300	0.050x	169.4	141.7
接　口		C 接口	产品重量		0.12 Kg	350	0.043x	195.7	163.7
靶面尺寸		2/3″(8.4x7.1)	1/1.8″(7.4x4.9)		1/2.5″(5.8x4.3)	400	0.038x	221.9	185.6
视场角	对角	38°	30.8°		25.1°	450	0.034x	248.2	207.6
	水平	29.4°	25.9°		20.2°	500	0.031x	274.4	229.6
	垂直	24.8°	17.4°		15.2°	550	0.028x	300.7	251.5
单　位	mm	比　例	3:2	版本号	01	600	0.026x	326.9	273.5